www.krauss-innovation.com

GWS®
GLAS - WETTER - SCHUTZ

GLASPUNKTHALTER
90° doppelt

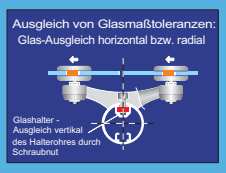

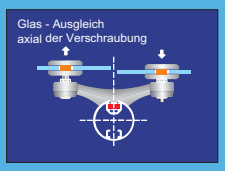

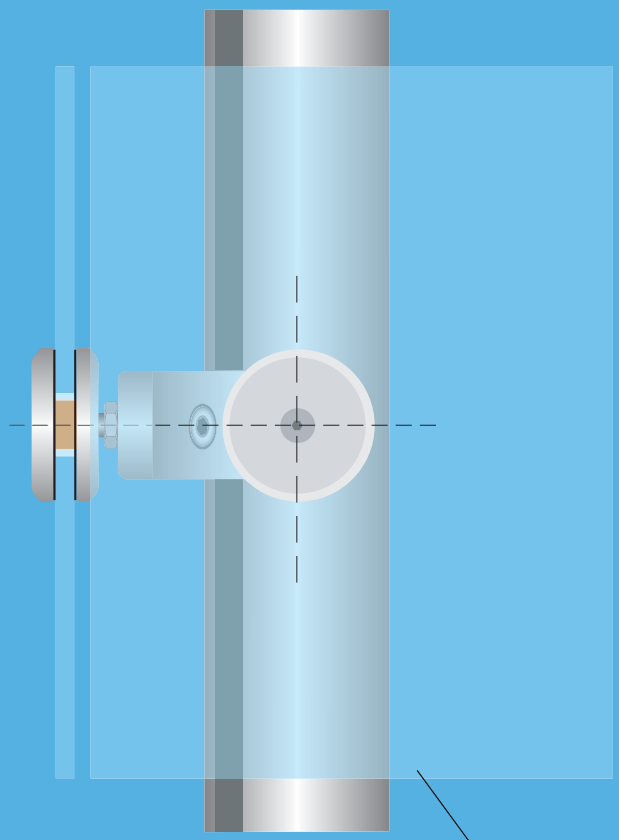

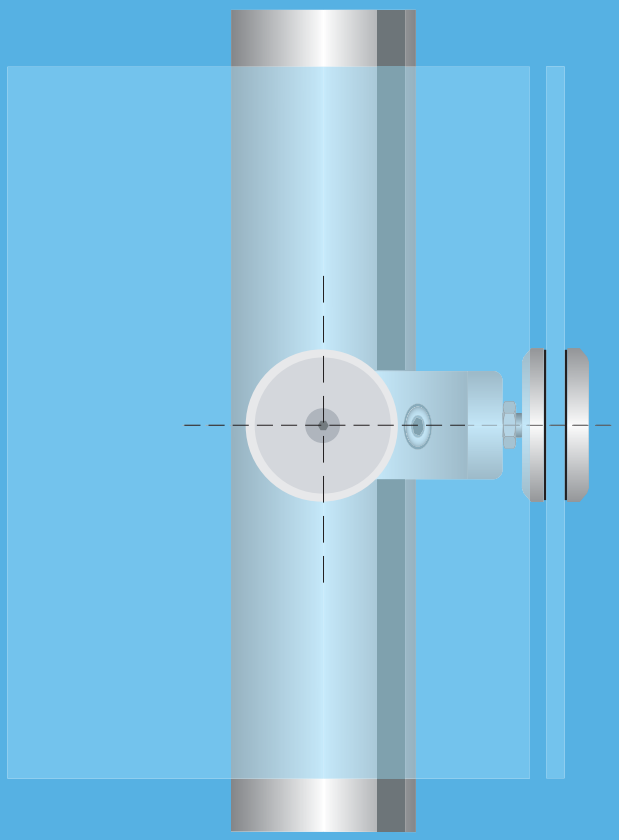

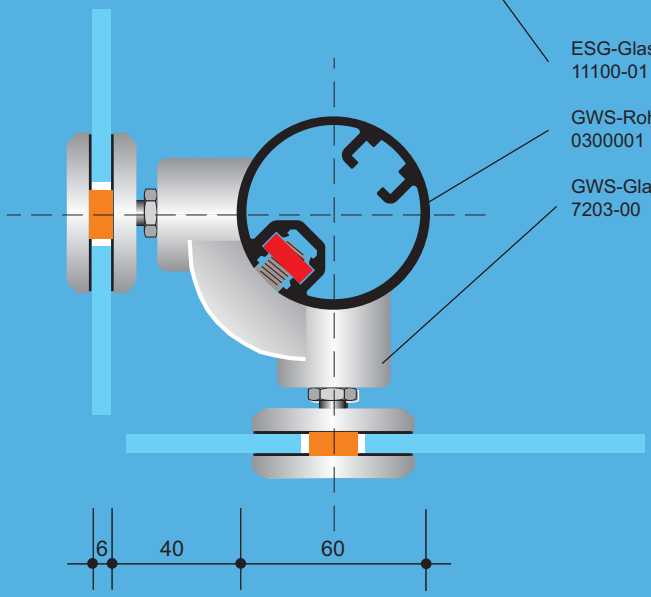

M 1 : 2,5