www.krauss-innovation.com

KRAUSS® INNOVATION

GWS®
GLAS - WETTER - SCHUTZ

GLASPUNKTHALTER
135° doppelt

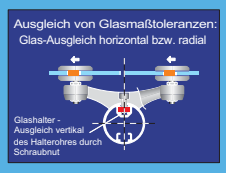

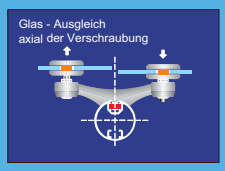

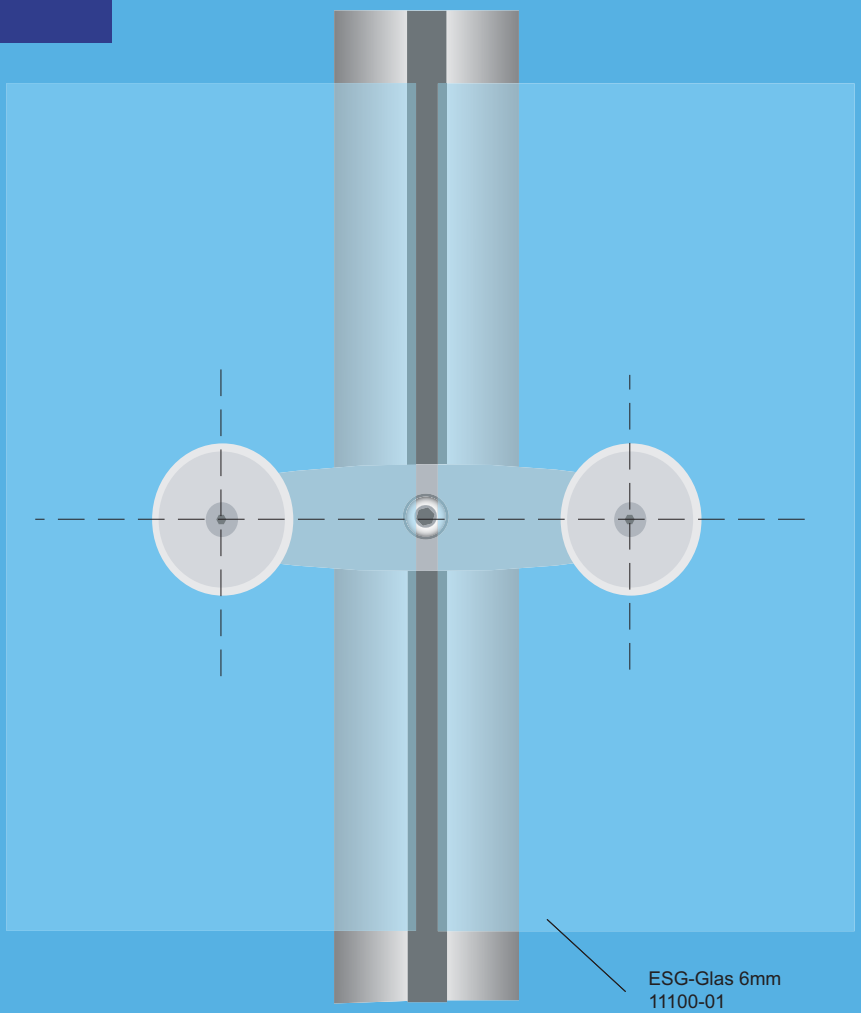

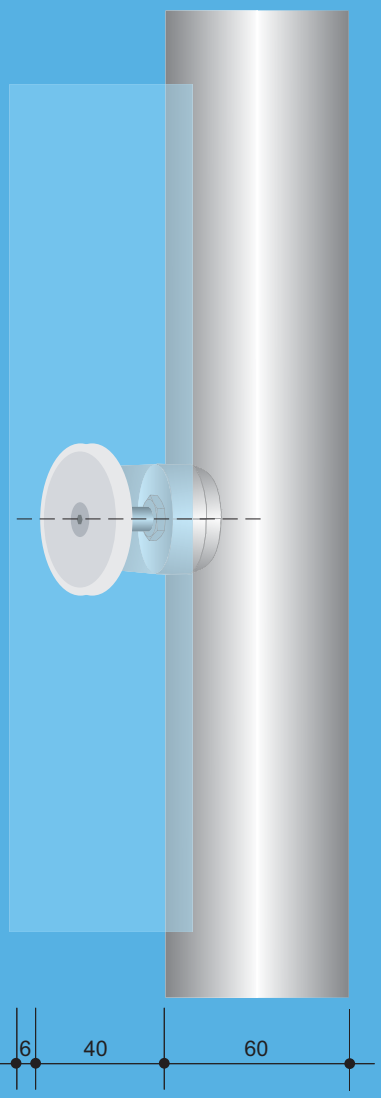

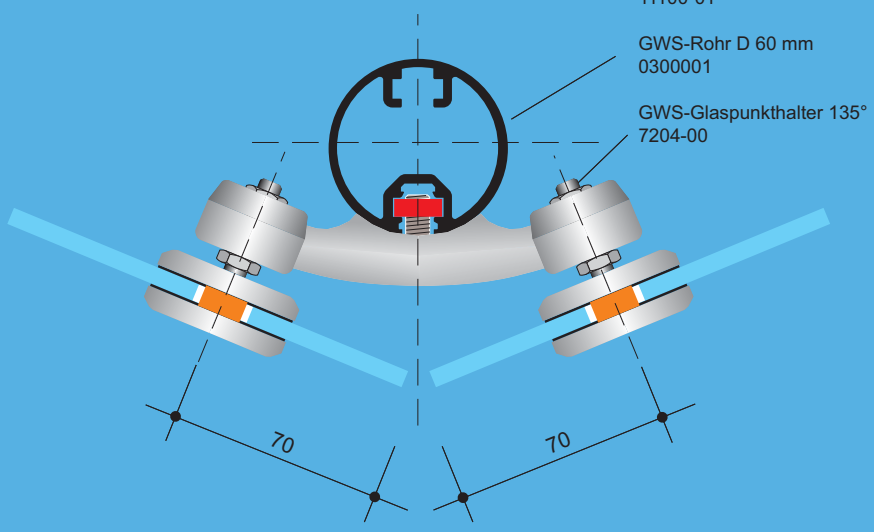

M 1 : 2,5